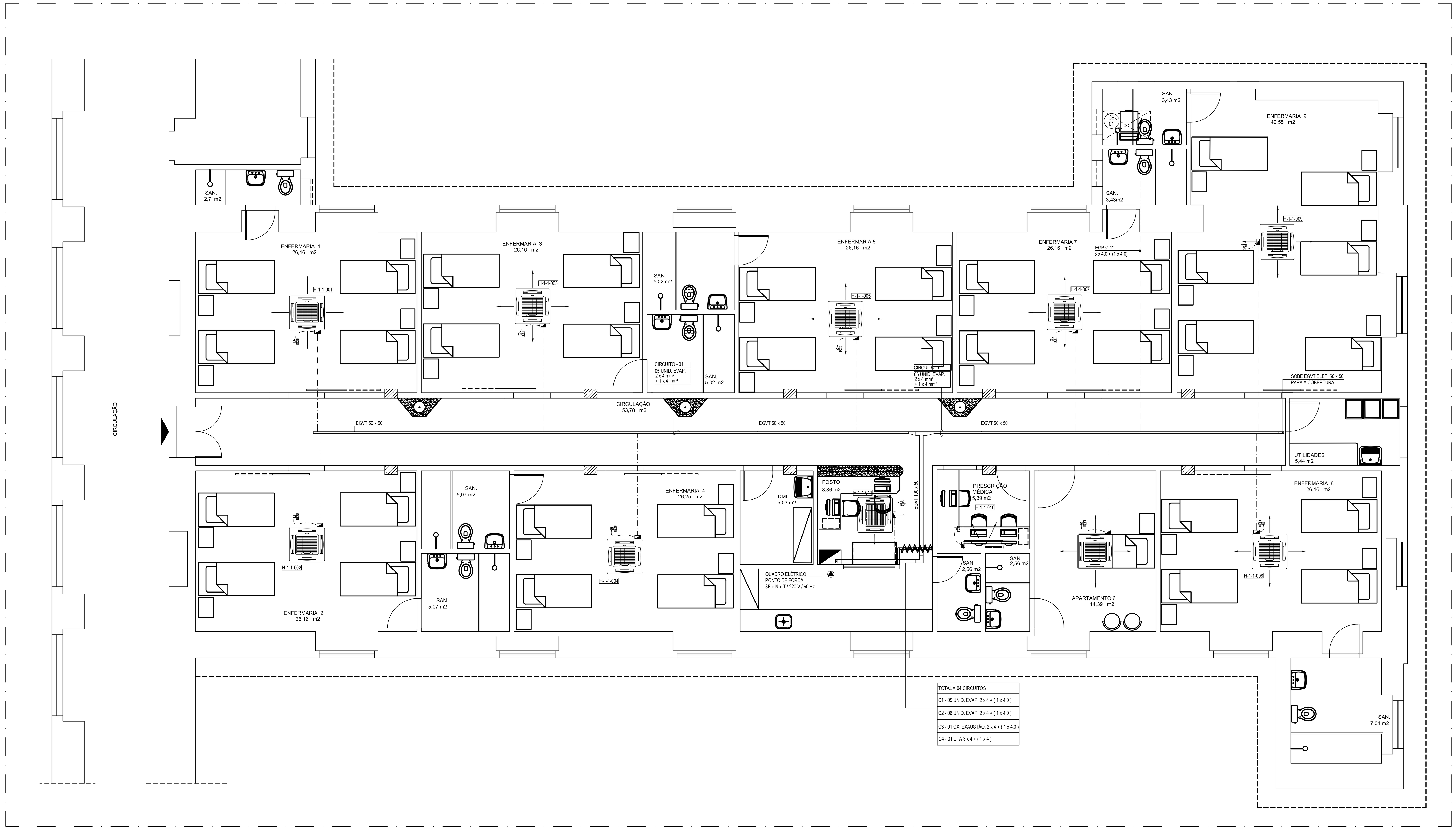

PLANTA BAIXA - 1º PAVIMENTO - ELÉTRICA

ESCALA 1/50

SIMBOLOGIA:

	- UNIDADE EVAPORADORA TIPO K74V COM DRENO ISOLADO (HIDRÔNICO)
	- EGVT ELETRODUTO GALVANIZADO VENTILADO C/ TAMPA P/ INSTALAÇÃO DE ELÉTRICA
	- EGP - ELETRODUTO GALVANIZADO PESADO - ELÉTRICA
	- KIT VÁLVULAS COM BYPASS
	- PETROLETE
CR	- CONTROLE REMOTO SEM FIO

NOTA:

- ISOLAR O PISO DE TODO O ANDAR COM PEBD DE 10 mm PARA REDUÇÃO DE TRANSMISSÃO DE CALOR E CONFORTO ACÚSTICO

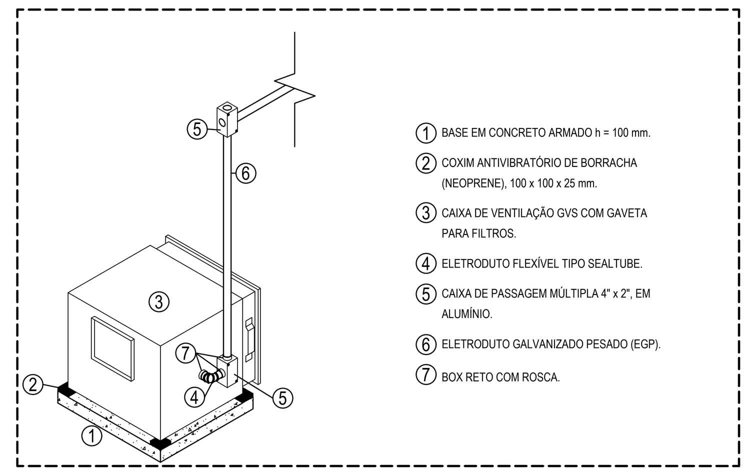

DETALHE DE INSTALAÇÃO ELÉTRICA DAS CAIXAS DE VENTILAÇÃO E EXAUSTÃO

SEM ESCALA

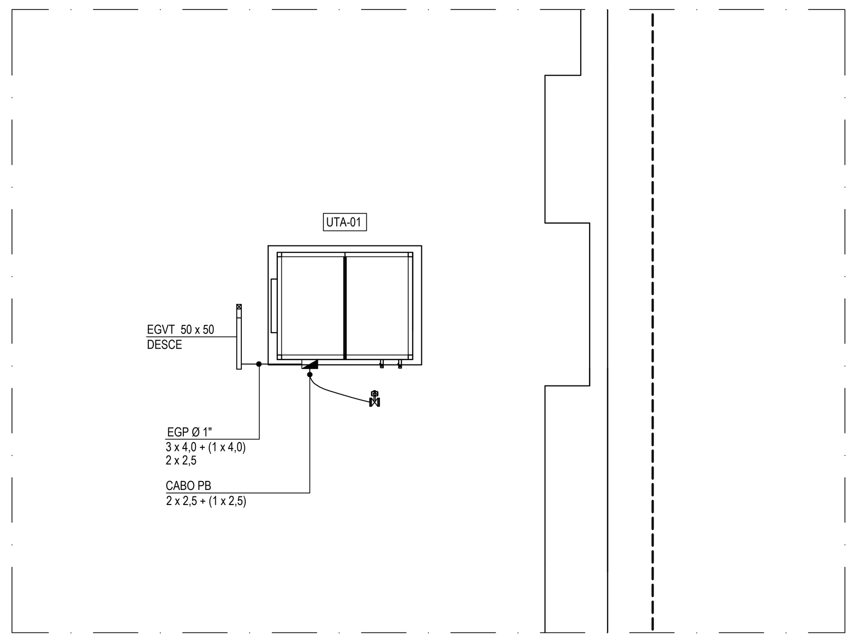

PLANTA BAIXA - COBERTURA - REDE ELÉTRICA

ESCALA 1/50

HOSPITAL SANTA ISABEL - CLIMATIZADORES HIDRONICOS

ambiente	pav	trecho	setor nome	carga térmica TR	carga térmica kW	reserva tecnica %	teag = 7,0 °C CT kW	tipo	qt.	TAG H-pav-trecho-xxx	modelo (dT = 6,0 K)	capacidade** kW	capacidade** kW	potência kW	potência kW	corrente A	corrente A	vazão ar L/s	vazão ar L/s	vazão água L/s	vazão água L/s	peed Pa
ENFERMARIA 1	1	1	ENF.SANTA MARIA	1,62	5,70	10%	6,27	K7	1	H-1-1-001	40HK25	7,43	7,43	0,15	0,15	0,70	0,70	394	394	0,30	0,30	0
ENFERMARIA 2	1	1	ENF.SANTA MARIA	0,60	5,90	10%	6,49	K7	1	H-0-1-002	40HK25	7,43	7,43	0,15	0,15	0,70	0,70	394	394	0,30	0,30	0
ENFERMARIA 3	1	1	ENF.SANTA MARIA	0,60	5,50	10%	6,05	K7	1	H-0-1-003	40HK25	7,43	7,43	0,15	0,15	0,70	0,70	394	394	0,30	0,30	0
ENFERMARIA 4	1	1	ENF.SANTA MARIA	0,60	5,70	10%	6,27	K7	1	H-0-1-004	40HK25	7,43	7,43	0,15	0,15	0,70	0,70	394	394	0,30	0,30	0
ENFERMARIA 5	1	1	ENF.SANTA MARIA	0,60	5,50	10%	6,05	K7	1	H-0-1-005	40HK25	7,43	7,43	0,15	0,15	0,70	0,70	394	394	0,30	0,30	0
APARTAMENTO 6	1	1	ENF.SANTA MARIA	0,60	4,20	10%	4,62	K7	1	H-0-1-006	40HK20	5,86	5,86	0,11	0,11	0,50	0,50	372	372	0,23	0,23	0
ENFERMARIA 7	1	1	ENF.SANTA MARIA	0,60	5,60	10%	6,16	K7	1	H-0-1-007	40HK25	7,43	7,43	0,15	0,15	0,70	0,70	394	394	0,30	0,30	0
ENFERMARIA 8	1	1	ENF.SANTA MARIA	0,60	6,50	10%	7,15	K7	1	H-0-1-008	40HK25	7,43	7,43	0,15	0,15	0,70	0,70	394	394	0,30	0,30	0
ENFERMARIA 9	1	1	ENF.SANTA MARIA	0,88	9,10	10%	10,01	K7	1	H-0-1-009	40HK42	12,30	12,30	0,19	0,19	1,10	1,10	708	708	0,49	0,49	0
PRESCRIÇÃO MÉDICA	1	1	ENF.SANTA MARIA	0,65	1,60	10%	1,76	HW	1	H-0-1-010	40HP09	2,57	2,57	0,04	0,04	0,04	0,04	161	161	0,10	0,10	0
POSTO / PREPARO DE MEDICAMENTO	1	1	ENF.SANTA MARIA	0,63	5,30	10%	5,83	K7	1	H-0-1-011	40HK20	5,86	5,86	0,11	0,11	0,50	0,50	372	372	0,23	0,23	0

HOSPITAL COUTO MAIA - DADOS DE SAÍDA DOS CLIMATIZADORES

serpentina de água gelada

ambiente	TAG	modelo	carga térmica kW	carga térmica TR	serpentina AG kWu	serpentina AG kWt	serpentina AG Tru	serpentina AG TRt	cs/ct %	AE L/s/u	AE L/s/t	AI L/s/u	AI L/s/t	água L/s/u	água L/s/t	água kPa	af m²	vf m/s	saída do ar tbs	saída do ar tbu	F	C	T	C pol
AR EXTERIOR	UTA_01	8	45,0	12,8	45	45	13	45	0,00	888	888	888	888	1,79	1,8	6,4	0,6	1,6	14,6	14,0	6	18	18	1,25

pressão estática externa disponivel e pressão total

ambiente	TAG	modelo	posição	caixa mistura -	caixa mistura Pa	filtragem G4	filtragem M5	filtragem F9	filtragem A3	serpentina AG peças	serpentina AG Pa	serpentina AQ peças	serpentina AQ Pa	Pd. Pa	lona Pa	duto insuf. Pa	duto insuf. classe	duto retorno Pa	duto retorno classe	difusão - Pa ins.	difusão - Pa ret.	PET Pa	PEED Pa
AR EXTERIOR	UTA_01	8	horizontal	não	0	250	0	0	0	uma	100	-	0	60	20	400	500	0	0	30	0	860	430

ventilador

ambiente	TAG	modelo	tipo	rotor	vazão L/s	pt Pa	diam. mm	classe	arr.	vd m/s	rend. %	rotação rpm	Pabs kW	motor kWu	motor kWt	motor rot.	ruido db(A)
AR EXTERIOR	UTA_01	8	DIDW	air foil	888	860	315	I	4	5,97	86,9	1.733	0,4	0,75	0,75	1.750	70

dimensões dos equipamentos

ambiente	TAG	modelo	caixa mistura c/filtro kgf	caixa mistura c/filtro mm	1ª + 2ª serp. AG kgf	1ª + 2ª serp. AG mm	1ª serp. AQ kgf	1ª serp. AQ mm	módulo vent. kgf	módulo vent. mm	módulo vazio kgf	módulo vazio mm	filtro kgf	filtro mm	dimensões P	dimensões L	dimensões A	peso kgf	kgf/m²
AR EXTERIOR	UTA_01	8	0	0	90	800	0	0	80	800	0	0	0	0	1.600	1.200	800	170	89

uta - unidade de tratamento de ar	ag - água gelada
ct - carga térmica	aq - água quente
ae - ar exterior	pd. - pressão dinamica
ai - ar de insuflação	ins. - insuflação
af - área de face	ret. - retorno
vf - velocidade de face	
tbs - temperatura de bulbo seco	
tbu - temperatura de bulbo úmido	

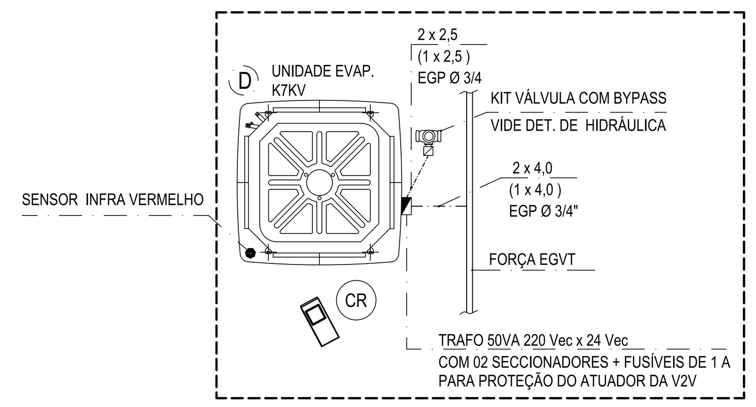

DETALHE DE INTERLIGAÇÃO ELÉTRICA DO EVAPORADOR HIDRÔNICO - K74V

SEM ESCALA

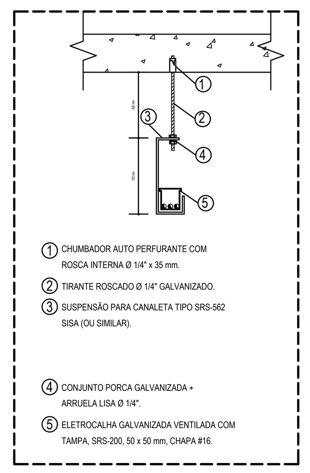

DETALHE SUPORTE PARA ELETROCALHA GALVANIZADO VENTILADA COM TAMPA.

(SI-01)

SEM ESCALA

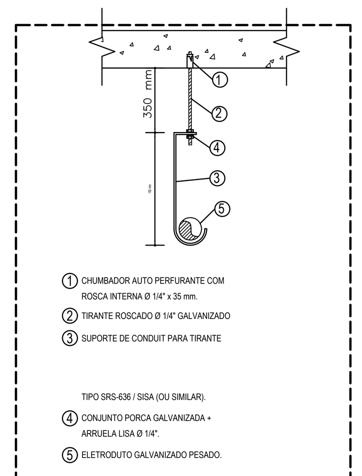

DETALHE SUSPENSÃO PARA ELETRODUTO GALVANIZADO PESADO.

(SI-03)

SEM ESCALA

GARANTIA

O projeto é garantido pela MSA quando executado segundo os desenhos e as orientaçõe contidas no memorial descritivo.
As modificações de qualquer ordem executadas durante a instalação devem ser referendadas e aprovadas pela MSA.
Caso contrário nossa responsabilidade sobre o projeto é cancelada, e a responsabilidade dos resultados será do executante dos serviços.

ACOMPANHAMENTO DO SERVIÇOS

A MSA disponibiliza serviços de acompanhamento da obra para garantir a aplicação e instalação correta dos equipamentos e materiais projetados.

IMPORTANTE

Este documento é de propriedade da MSA PROJETOS E CONSULTORIA LTDA
e não pode ser modificado ou copiado, em seus desenhos e detalhes, sem autorização do autor, sendo as violações sujeitas a sanções previstas na LEI nº 9.610 de 19 / FEVEREIRO / 1998 dos DIREITOS AUTORA

REVISÃO	DESCRIÇÃO	DATA	POR	APROVA
05				
04				
03				
02				
01				
00	EMISSÃO INICIAL	17 / 02 / 2017	OLINDA	

MSA AR CONDICIONADO E REFRIGERAÇÃO

RESPONSÁVEIS TÉCNICOS:
MÁRIO SERGIO PINTOS DE ALMEIDA - CREA NACIONAL : 220098091 - 4 | msa@msa.com
RICARDO CERRI ALVES CAMARGO - CREA NACIONAL: 300002132 - 0 | www.msa.com.
ENDEREÇO:
Rua Comendador Bernardo Catarino,149, Barra, CEP 40.130 - 040, Salvador / Bahia TEL: +55 71 3264 0814 / 98899 0000

CLIENTE: SANTA CASA DE MISERICORDIA DA BAHIA

ESCALA: INDICADA

OBRA/LOCAL: ENFERMARIA SANTA MARIA

DATA:

DESCRIÇÃO: SISTEMA DE AR CONDICIONADO E EXAUSTÃO MECÂNICA
PLANTA BAIXA - 1º PAVIMENTO
REDE ELÉTRICA

Nº: CLI 03 / R0

COORDENAÇÃO: CARLOS AZEVEDO | OLINDA FREXEIRAS

ARQUIVO: CLI-014-2017-03PB-R0.dwg

EQUIPE: JOSEMAR BARBOSA | KELLY GOMES | KELVIN CRUZ