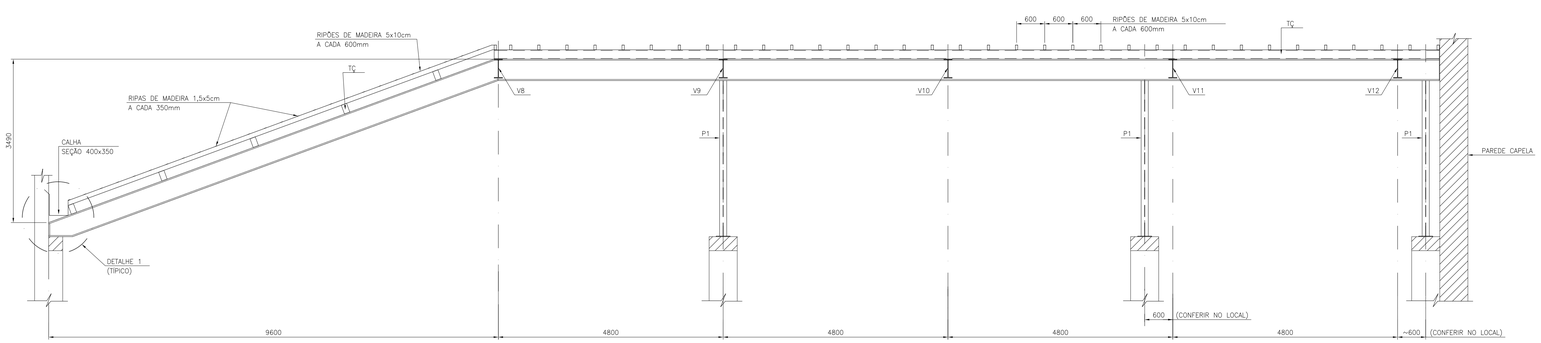

VIGA V2 – W 460x74 (PRINCIPAL)
ESC. 1:50

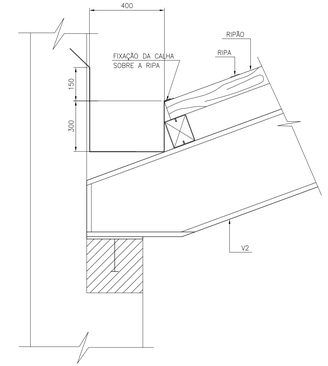

DETALHE 1 – CALHA
ESC. 1:12,5

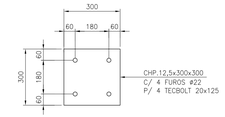

CHAPA BASE 1 (x26)
ESC. 1:12,5

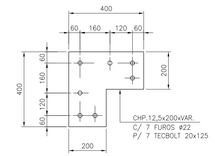

CHAPA BASE 2 (x2)
ESC. 1:12,5

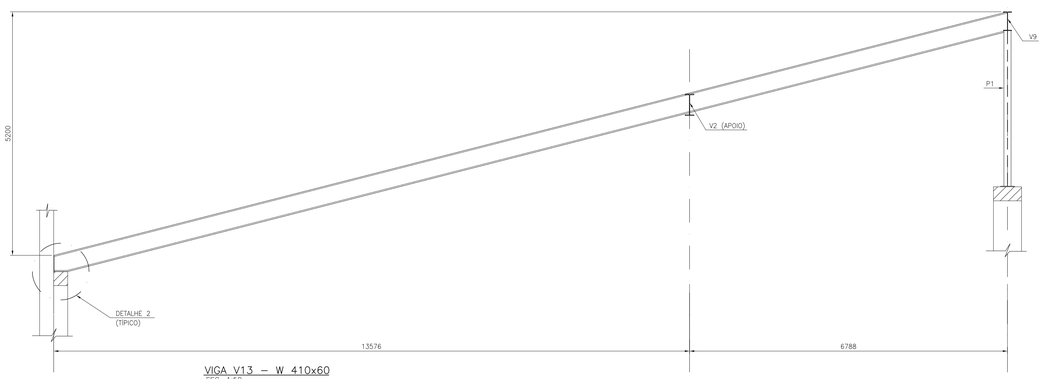

VIGA V13 – W 410x60
ESC. 1:50

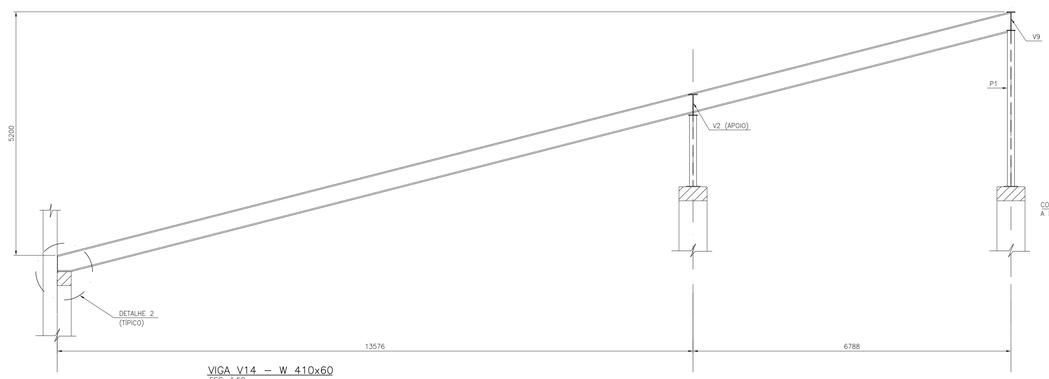

VIGA V14 – W 410x60
ESC. 1:50

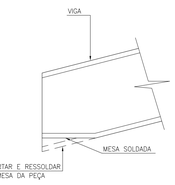

DETALHE 2 (TÍP.)
APOIO VIGAS SOBRE BLOCOS
ESC. 1:12,5

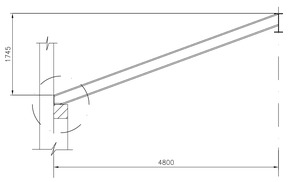

VIGA V1=V5=V6=V7 – W 250x17,9 (x4)
ESC. 1:50

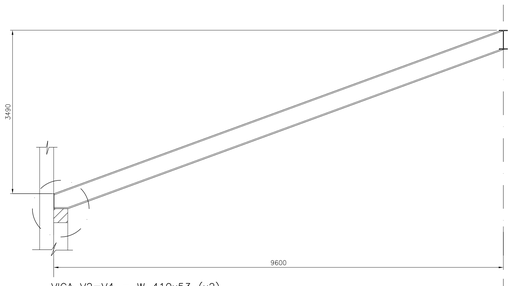

VIGA V2=V4 – W 410x53 (x2)
ESC. 1:50

VIGA V3A=V4A – W 200x19,3 (x2)
ESC. 1:50

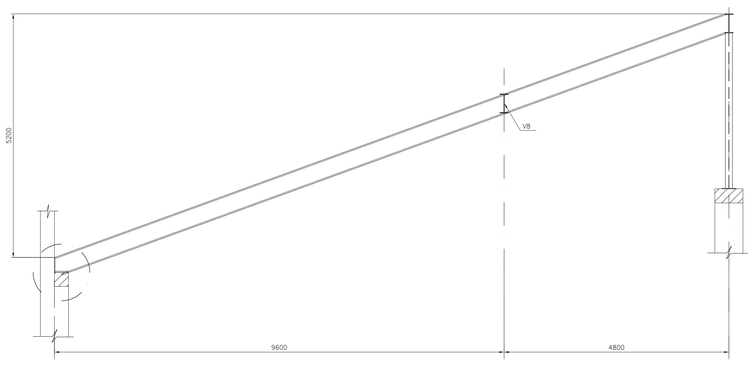

VIGA V2=V4 – W 410x53 (x2)
ESC. 1:50

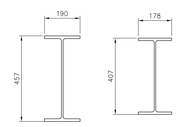

W460x74
ESC. 1:12,5

W410x60
ESC. 1:12,5

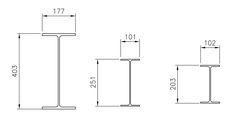

W410x53
ESC. 1:12,5

W250x17,9
ESC. 1:12,5

W200x19,3
ESC. 1:12,5

NOTAS GERAIS:

1– DIMENSÕES EM MILIMETRO, EXCETO ONDE INDICADO.
2– AÇO A–572, GR–50 / ASTM A–36.
3– ELETRODOS 70/18 – AWS.
4– CONFERIR MEDIDAS E NIVEIS NO LOCAL, ANTES DO CORTE DAS PEÇAS.
5– SOLDAS CONTÍNUAS FILETE COM ESPESSURA IGUAL OU MAIOR QUE A MENOR ESPESSURA DAS CHAPAS DA SEÇÃO SOLDADA. PERFIS BOX, FECHAMENTO SOLDA CONTÍNUA.
6– TRATAMENTO SUPERFICIAL DAS PEÇAS: JATO ABRASIVO PADRÃO SA 2,5, PINTURA COM PRIMER EPÓXI AR–ALUMINIO BI COMPONENTE EM 3 DEMÃOS. ESPESSURA FINAL DA PELÍCULA SECA NÃO MENOR QUE 180 MICRAS.
7– PARA LISTA DE MATERIAIS, VER DES–001.

REVISÃO	DESCRIÇÃO	DATA	RESPONSÁVEL	APROVADO
0	EMISSÃO INICIAL	AGO/14		

PROJETO ESTRUTURAL
RICARDO AUGUSTO MELLO–Engenharia e Consultoria (CREA–RJ 23772–D)
Tel. 0** 71 3677446 / 99821189

CLIENTE
SANTA CASA DE MISERICÓRDIA

OBRA
HOSPITAL SANTA ISABEL – RECUPERAÇÃO ESTRUTURAL DO TELHADO

LOCAL
SALVADOR – BA

TÍTULO
RECUPERAÇÃO ESTRUTURAL DO TELHADO
ESTRUTURA METÁLICA
DETALHES DAS PEÇAS – PARTE 1

PROJETO Nº

DESENHO Nº
HSI–003

ESCALA	DESENHADO	ELABORADO	APROVADO	DATA	REVISÃO
INDICADAS	RITA MACHADO	RICARDO MELLO	RICARDO MELLO	AGO/14	0