TABELA DO MADEIRAMENTO DA TESOURA		
Posição	Descrição	Dimensões
P1	Perna	18X25cm
E1	Escora	14x15cm
E2	Escora	14x16cm
L1	LInha ou Tirante horizontal	17x24cm
PD1	Pendural	17x20cm
PD2	Pendural	14x20cm
PL1	Pilar	14x15cm

LADO ESQUERDO

TESOURAS A DESMONTAR - FORNECIMENTO DE PEÇAS PARA REMANEJAMENTO

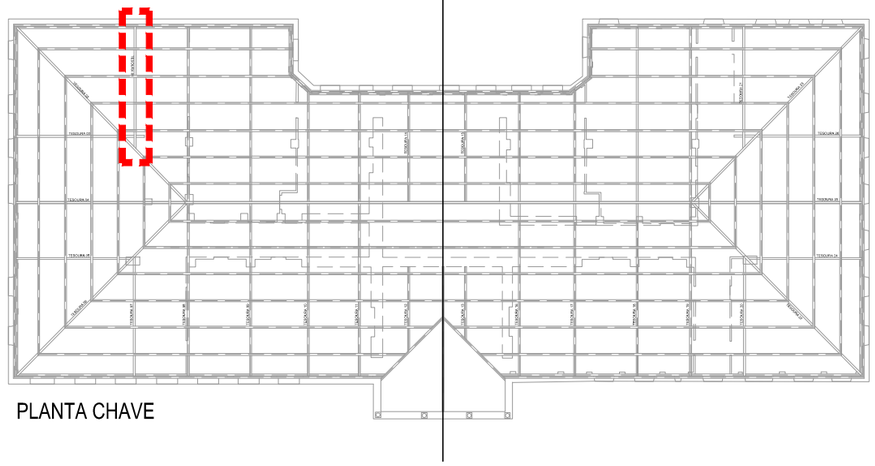

PLANTA CHAVE

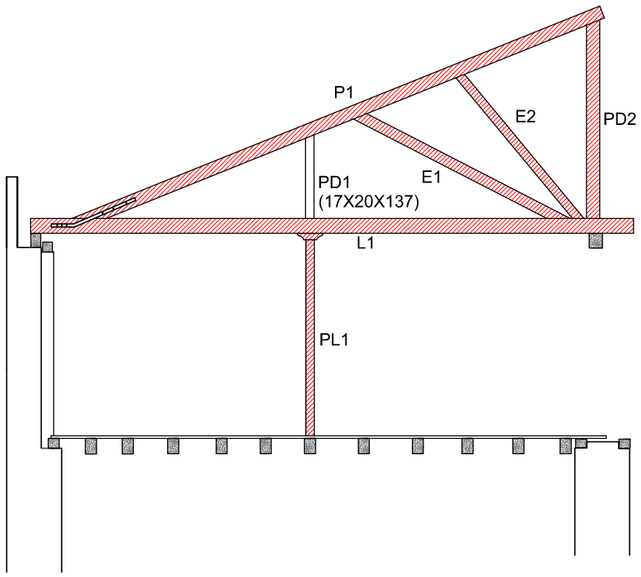

LEGENDA

- PEÇAS DETERIORADAS
- PEÇAS PARA REMANEJAMENTO
- PEÇAS NÃO UTILIZADAS

PLANTA BAIXA - TESOURA 01

DIAGNÓSTICO, ANÁLISE ESTRUTURAL E PROJETO DE RECUPERAÇÃO ESTRUTURAL DO TELHADO E PISO DO SÓTÃO DO CORPO PRINCIPAL HOSPITAL SANTA IZABEL

REMANEJAMENTO DE PEÇAS - MADEIRAMENTO DA COBERTURA - TESOURAS

PROPRIETÁRIO:
SANTA CASA DE MISERICÓRDIA

RESPONSÁVEL TÉCNICO:
Arqtº: RENATO MACHADO LEAL
CAU: A8024-1

DESENVOLVIMENTO:
Estagiária: ALINE MORENO

02/25

DATA: AGOSTO/2013

ESCALA: 1/100